1 PŮDORYS

Měřítko 1:100

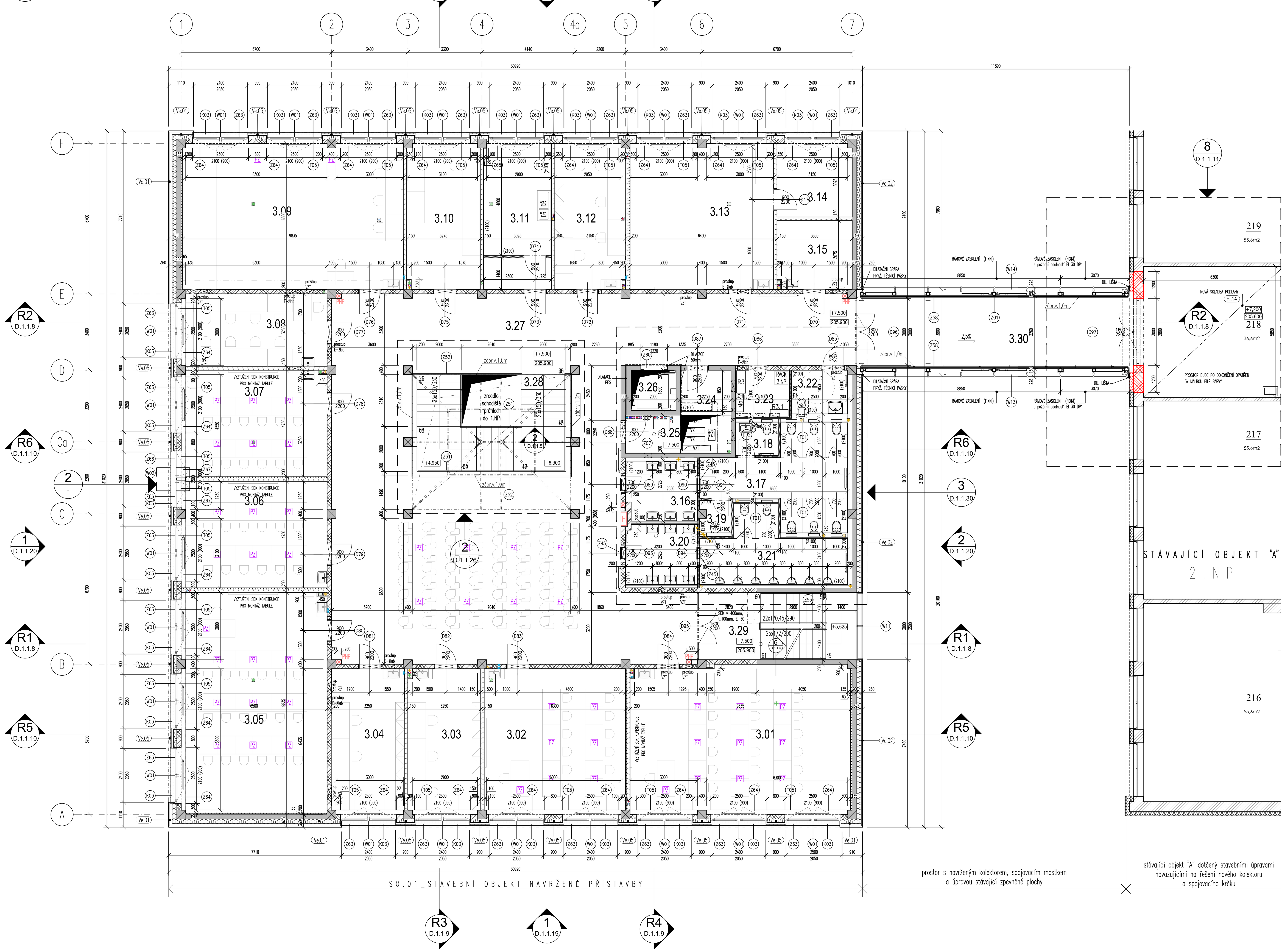

2 PŮDORYS

Měřítko 1:10

DETAIL NAPOJENÍ PŘÍČKY NA PLÁŠŤ BUDOVY

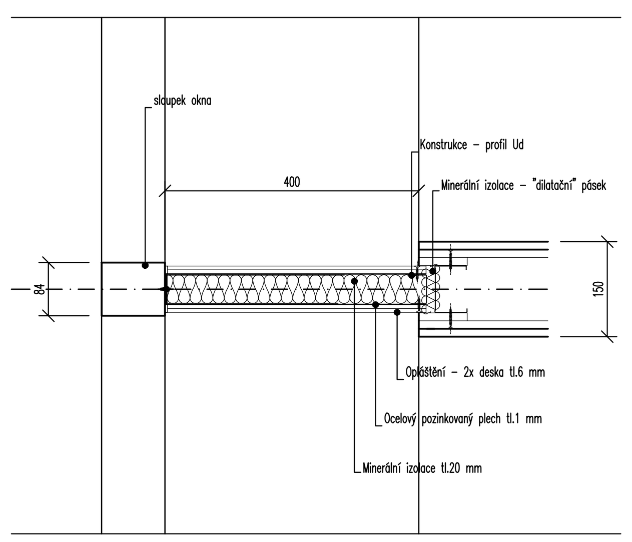

4 PŮDORYS

Měřítko 1:10

DETAIL NAPOJENÍ PŘÍČKY NA PLÁŠŤ BUDOVY

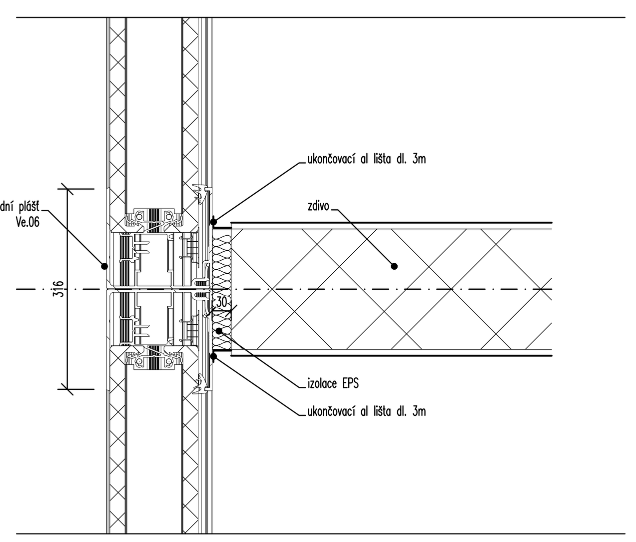

3 DETAIL

Měřítko 1:5

DILATACE PODLAHOVÝCH VRSTEV

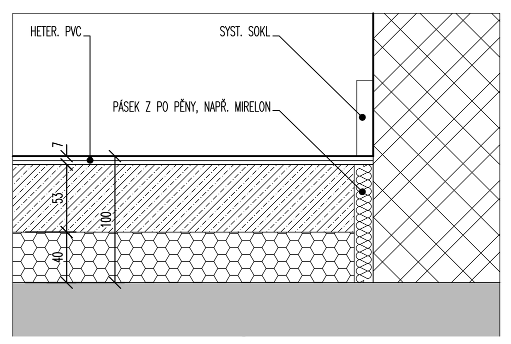

Legenda místností

Č.	Název	Plocha [m²]	Podlaha	Stěny	Strop	Pozn.
3.01	odborná učebna ICT	65,01	Heterogenní PVC	om.+malba	SDK sv. 3,0 + rastr akustic.	----
3.02	odborná učebna ICT	40,89	Heterogenní PVC	om.+malba	SDK sv. 3,0 + rastr akustic.	----
3.03	kabinet	20,96	Heterogenní PVC	om.+malba	SDK sv. 3,0 + rastr akustic.	----
3.04	kabinet	21,08	Heterogenní PVC	om.+malba	SDK sv. 3,0 + rastr akustic.	----
3.05	odborná učebna ICT	63,73	Heterogenní PVC	om.+malba	SDK sv. 3,0 + rastr akustic.	----
3.06	odborná učebna ICT	30,80	Heterogenní PVC	om.+malba	SDK sv. 3,0 + rastr akustic.	----
3.07	odborná učebna ICT	30,76	Heterogenní PVC	om.+malba	SDK sv. 3,0 + rastr akustic.	----
3.08	odborná učebna ICT	21,08	Heterogenní PVC	om.+malba	SDK sv. 3,0 akust. desky	----
3.09	odborná učebna FOTO (Ateliér)	63,82	Heterogenní PVC	om.+malba	SDK sv. 3,0 + rastr akustic.	----
3.10	tisk + adjustace (dílna)	21,12	Heterogenní PVC	om.+malba	SDK sv. 3,0 + rastr akustic.	----
3.11	temná komora	19,64	Heterogenní PVC	ker. mozika 2,1 m, malba	SDK sv. 3,0 + rastr akustic.	----
3.12	kabinet	20,34	Heterogenní PVC	om.+malba	SDK sv. 3,0 + rastr akustic.	----
3.13	odborná učebna FOTO	41,52	Heterogenní PVC	om.+malba	SDK sv. 3,0 + rastr akustic.	----
3.14	sklad FOTO	10,93	Heterogenní PVC	om.+malba	SDK sv. 3,0 + rastr akustic.	----
3.15	sklad FOTO	10,21	Heterogenní PVC	om.+malba	SDK sv. 3,0 + rastr akustic.	----
3.16	předsíň toalety ŽENY	8,35	keram.dl. mozaika	ker. mozika 2,1 m, malba	SDK sv. 2,7 impr. desky	----
3.17	WC toalety Ženy	21,18	keram.dl. mozaika	ker. mozika 2,1 m, malba	SDK sv. 2,7 impr. desky	----
3.18	hygienická kabina ŽENY	2,75	keram.dl. mozaika	ker. mozika 2,1 m, malba	SDK sv. 2,7 impr. desky	----
3.19	úklidová místnost	2,12	keram.dl. mozaika	ker. mozika 2,1 m, malba	SDK sv. 2,7 impr. desky	----
3.20	předsíň toalety MUŽI	8,98	keram.dl. mozaika	ker. mozika 2,1 m, malba	SDK sv. 2,7 impr. desky	----
3.21	WC toalety MUŽI	16,63	keram.dl. mozaika	ker. mozika 2,1 m, malba	SDK sv. 2,7 impr. desky	----
3.22	WC invalidé	4,88	keram.dl. mozaika	ker. mozika 2,1 m, malba	SDK sv. 2,7 impr. desky	----
3.23	rozvodna ESI a DATA	5,04	keram.dl.	om.+malba	om.+malba	----
3.24	rozvodna UT	4,16	keram.dl.	om.+malba	om.+malba	----
3.25	rozvody TZB	7,99	pororošt	žlb stěny	----	----
3.26	výtah	3,60	----	žlb stěny	----	----
3.27	chodba; komunikace; aula	223,61	Heterogenní PVC	om.+malba	SDK sv. 3,0 děrované desky	----
3.28	schodiště z 2.NP	22,52	Heterogenní PVC	----	----	----
3.29	schodiště CHÚC	21,15	Heterogenní PVC/pohl.beton,	om.+malba	pohledový beton	----
3.30	chodba	40,06	Heterogenní PVC	----	SDK sv. 3,0 děrované desky	----
	CELKEM	874,90				

Legenda materiálů

- konstrukce stávajícího objektu "A" – bez zásahu
- obnovené stěny stávajícího objektu "A" pálené cihlové děrované bloky broušené tl. 450 mm vč. tenkovrstvé sádrové omítky tl. 10mm
- obnovené stěny stávajícího objektu "A" pálené cihlové děrované bloky broušené tl. 115 mm vč. tenkovrstvé sádrové omítky tl. 10mm
- železobetonové monolitické stěny tl. 200 mm, vč. tenkovrstvé sádrové omítky tl. 10mm (s výjimkou stěn dvouramenného schodiště – vápenocementová omítka, s perlinkou + sádrová omítka, tl. 15+10mm)
- železobetonové monolitické sloupy 400x400 mm, vč. tenkovrstvé sádrové omítky (s výjimkou 6-ti sloupů kolem schodiště, na každém podlaží)
- Pohledový beton, vodorovné s svislé plochy budou opatřeny penetračním nátěrem v ředěném poměru. (mokrý vzhled nežádoucí – předmětem odsouhlasení zástupcem objednatele)
- pálené cihlové děrované bloky broušené tl. 190 mm se zvýšenými akustickými vlastnostmi Rw = 56 dB, REI 180 DP1 vč. tenkovrstvé sádrové omítky (celková tl. příčky vč. omítek 200 mm), např. PTH 190 AKU,
- pálené cihlové děrované bloky broušené tl. 140 mm, vč. tenkovrstvé sádrové omítky, REI 90 DP1 (celková tl. příčky vč. omítek 150 mm) např. PTH 140 dryfix
- tepelně izolační materiály z minerální vlny (zateplení fasády)
- Příčka tl. 150 jako dodává např. Rigips (EI 90) na konstrukci kovové R-CW 100, opláštěná z každé strany 2x RF (DF) 12,5 – s minerální izolací tloušťky 100 mm o minimální objemové hmotnosti 15 kg/m3 (např. Isover Piano)
- SDK Příčka tl. 100mm, (EI 45) na konstrukci kovové R-CW 75, opláštěná z každé strany 1x SDK (DFRIEH2) s minerální izolací tloušťky 60 mm o objemové hmotnosti 15 kg/m3
- SDK předstěna tl. 65mm, 1x SDK perforované s otvory 12x12mm, desky jsou opatřeny z vrchní strany vliesem bílé barvy, dle ČSN EN 14 190. např. Gyptone Big Quattro 41-2 Activ'Air
- SDK předstěna tl. 65mm (EI 30) na konstrukci kovové R-CW 50 samostatně stojící, opláštěná 1x SDK (DFRIEH2) 12,5, minerální izolace 40 mm o minimální objemové hmotnosti 30 kg/m3 (např. Isover Orsik)
- SDK instalační příčka (EI 30) na dvojité konstrukci kovové R-CW 50+50 s mezerou, opláštěná 1x SDK (DFRIEH2) 12,5, minerální izolace 50+50 mm o minimální objemové hmotnosti 15 kg/m3, celková tl. 150mm, 250mm, 400mm.
- systémové sanitární příčky pro řešení WC kabin a vizuální rozdělení prostorů prodejen a služeb tvořené deskami z vysokotlakého laminátu, kotveno do okolních konstrukcí kovovými bodovými konzolkami, dveřní výplně budou rovněž z vysokotlakého laminátu s kovovými bodovými panty a klikovým kovovým kováním, VIZ. DETAIL D.1.1.30
- PHP Přenosný hasící přístroj v plechové skříňce (V1), RAL 9016, se symbolem, VIZ. DETAIL 2. D.1.1.4, D.1.1.30
- Mobiliář – dodávka interiéru
- Umyvadlo vestavné – dodávka interiéru
- T05 dřevěný parapet s průduchy a prodyšným čelem kryjící radiátory – dodávka interiéru

obvodová stěna – tvořena výplň. zd., v interiéru omítnuta, vně zateplena s provětrávanou fasádou

interiér 200 / exteriér 260; interiér 200 / exteriér 360

interiér
- hladká sádrová omítka + interiérová malba
- výplňové zdivo z pálených cihlových děrovaných bloků / železobeton tl. 200 mm
- tepelná izolace z minerální vlny tl. 200 mm
- předsazená konstrukce fasády z FEZN nebo AL profilů
- difuzní fólie
- fasáda z deskového materiálu – cementovláknité desky

exteriér

tepelný odpor stěny $U = 0,16\ W.m^{-2}.K^{-1}$

Systémový keramický překlad pro 18x otvor v tl. zdi 190mm, KP7(2), dl. 1250mm

Poznámky

prostupy ž.b. konstrukcemi viz. statická část PD.
prostupy svislými zděnými konstrukcemi nutno koordinovat s trasami technických instalací

Sádrokartonová deska typu DFRIEH2 v souladu s EN 520. Skládá se ze speciálního sádrového jádra vyztuženého skleněnými vlákny a obaleného silným papírovým kartonem. Lícový papír je přírodní barvy – světle šedo-béžové. Pevnost v ohybu a tvrdost povrchu jsou výrazně vyšší než u standardního sádrokartonu. Desky jsou ohnivzdorné a impregnované.

Požární předěl nad podhledem – svěšená SDK příčka v.400, EI 30 tl. 100mm, 1x RF desky 12,5mm z každé strany, UA profily pro kotvení dveří. Vyztužení SDK konstrukce pro montáž tabulí – 4x UA profily na výšku příčky 3,4m, umístění v místě kotvení tabule.

Výtahová šachta je dilatována antivibrační rohoží z pryžového granulátu pojeného polyuretanovým pojivem. 1000x500x50 mm, zatížení do 70t/m2, např. CONIRAP 0,7

Svislé spáry na přechodech mezi zděnými a žb. kcemi ploše opatřit výztužnou sítí (perlinkou) do stěrkového tmelu. v šířce 200mm z každé strany. Omítky opatřit rohovými ochrannými profily.

POZNÁMKA :
VYBRANÉ VÝROBKY PSV BUDOU PŘEDMĚTEM VÝROBNÍ DOKUMENTACE, KTERÁ BUDE PŘED VÝROBOU PŘEDLOŽENA VČETNĚ VZORKŮ KE SCHVÁLENÍ ZÁSTUPCI OBJEDNATELE. VŠECHNY ZABUDOVANÉ MATERIÁLY BUDOU PŘEDMĚTEM VZORKOVÁNÍ A MUSÍ BÝT PŘED INSTALACÍ SCHVÁLENY ODPOVĚDNÝM ZÁSTUPCEM OBJEDNATELE. VŠECHNY ROZMĚRY OVĚŘIT NA STAVBĚ
* DODAVATELÉ MOHOU POUŽÍT ADEKVÁTNĚ JINÝ VÝROBEK SPLŇUJÍCÍ POŽADOVANÉ TECHNICKÉ A KVALITATIVNÍ PODMÍNKY – PŘEDMĚTEM SCHVÁLENÍ ODPOVĚDNÝM ZÁSTUPCEM OBJEDNATELE

± 0,000 = 198.40 mn.m. Bpv
SOUŘADNICOVÝ SYSTÉM S-JTSK, VÝŠKOVÝ SYSTÉM: Balt p.v.

Seznam změn / Table of changes:

Datum / Date: | Změna / Change: | Odsouhlaseno / Approved:

Objednatel a investor / Client:
Jihomoravský kraj
Žerotínovo nám., 601 82 Brno

Zakázka / Order:
PŘÍSTAVBA K BUDOVĚ "A"
SŠ BRNO, CHARBULOVA, p.o.
Charbulova 106, 618 00 Brno

Upozornění / Note :
TENTO DOKUMENT JE MAJETKEM INVESTORA. JEHO DALŠÍ KOPÍROVÁNÍ A / NEBO ROZŠIŘOVÁNÍ JE ZAKÁZÁNO BEZ PÍSEMNÉHO SOUHLASU INVESTORA.
THIS DOCUMENT IS INVESTOR'S PROPERTY. ITS FUTURE COPYING AND/OR DISTRIBUTION IS FORBIDDEN WTHOUT INVESTOR'S WRITTEN APPROVAL.

Stupeň / Stage:
DOKUMENTACE PRO PROVEDENÍ STAVBY

Část / Part:
D.1.1 ARCHITEKTONICKO - STAVEBNÍ ŘEŠENÍ

Generální projektant / Design: arcom DESIGN — PŘÍBĚNICKÁ 4, PRAHA 3, 130 00, DIČ: CZ27176975, TEL.:+420 222 540 414, info@arkom-architekti.cz, www.design-arcom.cz

Projektant specializované části / Services:

Vedoucí projektu / Job captain:	ING.ARCH. LIBOR HABANEC	Datum / Date:	25.04.2022
		Měřítko / Scale:	1:100
Architekt projektu / Job architect:	ING.ARCH. JAKUB PACHTA	Formát / Size:	840x594mm
		Soubor / File:	SŠ Charbulova_DPS_PŮDORYSY_02.dwg
Vypracoval / Worked out by:	ING.ARCH. JAKUB PACHTA	Adresa / Path:	S:\PROJEKTY\1219 SŠ Brno Charbulova\GRAFICKÁ ČÁST\DPS
		Číslo paré / No. of package:	

Za investora schválil : | Datum / podpis :

Obsah / Content:
PŮDORYS 3.NP_2.PATRO

Kód výkresu : DWG No. :	Číslo zakázky: Job No.:		Stupeň: Stage:		Část: Discipline:		Číslo výkresu: Seq. No.:		Revize: Revision:
	1219	-	DPS	-	D.1.1	-	6	-	00